4方向棒式开关（附带编码器／中央按钮功能）

RKJXT1F系列

RoHS compliant

1轴／4方向选择／按动输入／编码器的节省空间装置。

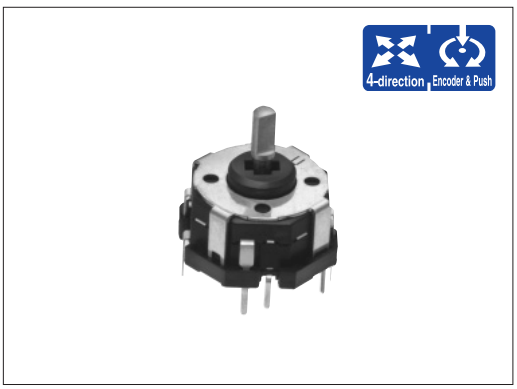

主要规格（杆式开关部分）

项目		规格
最大额定（电阻负载）		10mA 5V DC
接触电阻	控制杆操作	1Ω max.
	按动操作	
动作力		40±25mN・m
动作角度（控制杆操作）		9°max.
行程（按动操作）		0.3±0.2mm
操作寿命	4方向	4方向合计50,000cycles
	中心按动	50,000cycles

主要规格（编码器部分）

项目	规格
最大额定（电阻负载）	10mA 5V DC
脉冲数	15
定位数	30
定位扭矩	15±8mN・m
操作寿命	15,000cycles

产品一览

最大分辨率		最小订货单位（pcs.）	产品编号
方向	编码器		
4	15-pulses/30-detents	1,320	RKJXT1F42001

包装规格

托盘

包装数（pcs.）		出口包装箱尺寸（mm）
1箱／日本	1箱／出口包装	
1,320	2,640	555×375×333

外形图

Unit:mm

形状

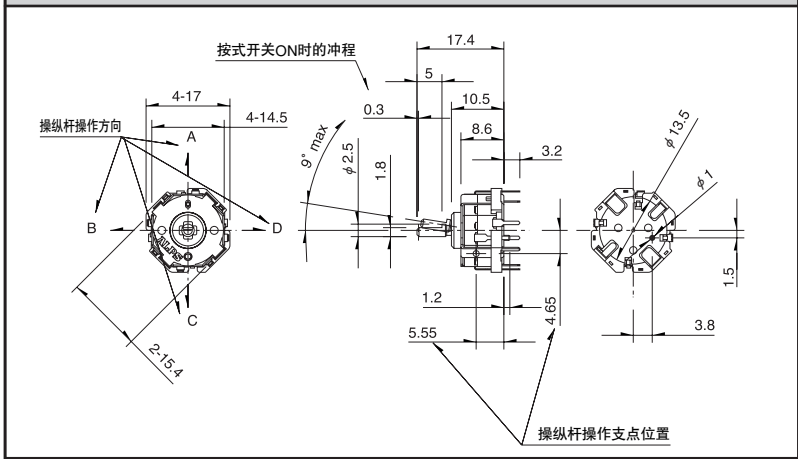

印刷电路板安装孔尺寸图（从插入侧所看到的图）

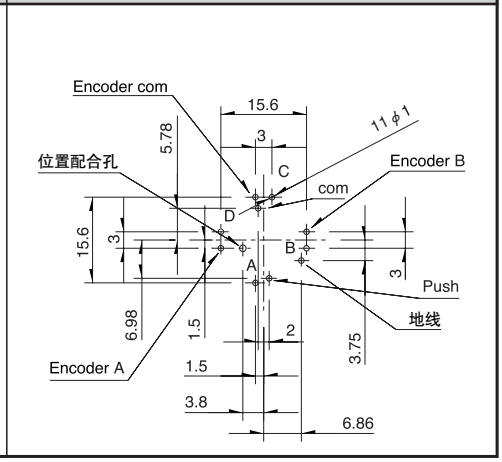

开关的操纵杆位置与输出信号一览表

端子	操作方法				
	A	B	C	D	Enter push
Push-A	ON				
Push-B		ON			
Push-C			ON		
Push-D				ON	
Push-Com	ON	ON	ON	ON	ON

注

请以最小订购单位的N（整数）倍来订货。

产品系列一览

系列 \ 型		开关型						
		RKJXT1F	RKJXM	RKJXL	RKJXS	SKRV	SKRH SKRHAA, SKRHAB	SKRH SKRHAC, SKRHAD
照片								
功能		4-direction Encoder & Push	8-direction Encoder & Push	8-direction Center-Push	8-direction Center-Push	4-direction Center-Push	4-direction Center-Push	
外形尺寸(mm)	W	17	20.5	13	11.7	6.45	7.35/7.45	
	D					6.4	7.5	
	H	10.5	5.45	6.4	2.3	4	5	
简单规格	操作轴数	1轴	1轴／2轴	1轴				
	轴材质	金属			树脂			
	方向分辨率	4方向	8方向			4方向		
	方向操作触感(tactic feeling)	有		无	有			
	操纵杆复位机构	有						
	中央按动开关	有						
	编码器	有	无／有	无				
使用温度范围		−40℃ to +85℃		−30℃ to +70℃	−20℃ to +70℃		−30℃ to +85℃	
最大额定(电阻负载)		10mA 5V DC				50mA 12V DC		
电性能	输出电压	——			测定回路 5V 5KΩ 测定端子 1mA 5V DC (电阻负荷)时1V以下	——		
	方向分辨率	4方向	8方向			4方向		
	绝缘电阻	100MΩ min. 250V DC			50MΩ min. 50V DC	100MΩ min. 100V DC		
	耐电压	300V AC for 1min., or 360V AC for 2s			50V AC for 1min.	100V AC for 1min.		
	方向动作力	40±25mN·m	A, B, C, D方向 30±20mN·m AB, BC, CD, DA方向 25±20mN·m	10±7mN·m	0.8±0.5N	1.2±0.6N	1.23 ±0.69N	1.2 ±0.69N
机械性能	按动作力	5±2N	3±1.5N	4.5±1N	2.5±1.5N	2.4±0.69N	2.35±0.69N	
	编码器锁扣	15±8mN·m	12±8mN·m	——				
	端子强度	5N for 1min.	——					
	强度 操作部 按的方向	100N			30N	——		
	强度 操作部 动作方向	0.4N·m	0.3N·m	0.15N·m	20N			
耐久性能	耐振性能	8.3±1 to 200±4 to 8.3±1Hz, 4.4G一定(15分种/1循环), X, Y, Z 3方向各2小时				10 to 55 to 10Hz/分, 全振幅 1.5mm, X, Y, Z 3方向各2小时		
	无负载寿命	——						
	负载寿命(额定负载)	——						
耐环境性能	耐寒性能	−40±2℃ for 500h			−40±2℃ for 96h	−30±2℃ for 96h		
	耐热性能	85±2℃ for 500h			85±2℃ for 96h	80±2℃ for 96h		
	耐湿性能	60±2℃, 90 to 95%RH for 500h			60±2℃, 90 to 95%RH for 96h			
焊接方法	手工焊接	350±5℃, 3s max.			350±10℃ 3$^{+1}_{0}$s	350℃ max. 3s max.		
	浸焊	260±5℃, 5±1s		260℃ max. 6s max.	——			
	回流焊接	——			请参照 P.503			
页		486	487	489	490	491	492	

● 开关型多功能操作装置焊接条件……503
● 开关型多功能操作装置使用时的注意事项……504