薄型中空表面贴装型编码器

SRGP40系列

RoHS compliant

具有本体厚1.55mm，ϕ9.23mm的中空结构，可节省空间的表面贴装型。

主要规格

项目		规格
最大额定/最小额定(电阻负载)		1mA 5V DC/50μA 3V DC
输出电压		1mA 5V DC（电阻负荷）时1V以下
操作寿命	无负载寿命	100,000cycles
	负载寿命	100,000cycles

产品一览

定位旋转扭矩（mN·m）	锁销数	脉冲数	焊接安装方法	最小订货单位（pcs.）	产品编号
2±1	24	12	Reflow	3,200	SRGP400100
3.5±1					SRGP400200

包装规格

载带 Unit:mm

卷盘尺寸

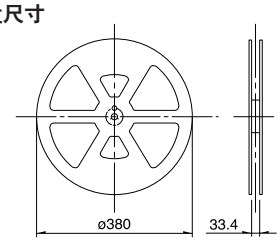

包装数（pcs.）			载带宽度（mm）	出口包装箱尺寸（mm）
1卷	1箱/日本	1箱/出口包装		
800	1,600	3,200	32	406×406×190

注

请以最小订购单位的N（整数）倍来订货。

外形图

Unit:mm

形状	回流焊接的推荐形态（容许差均为±0.05）

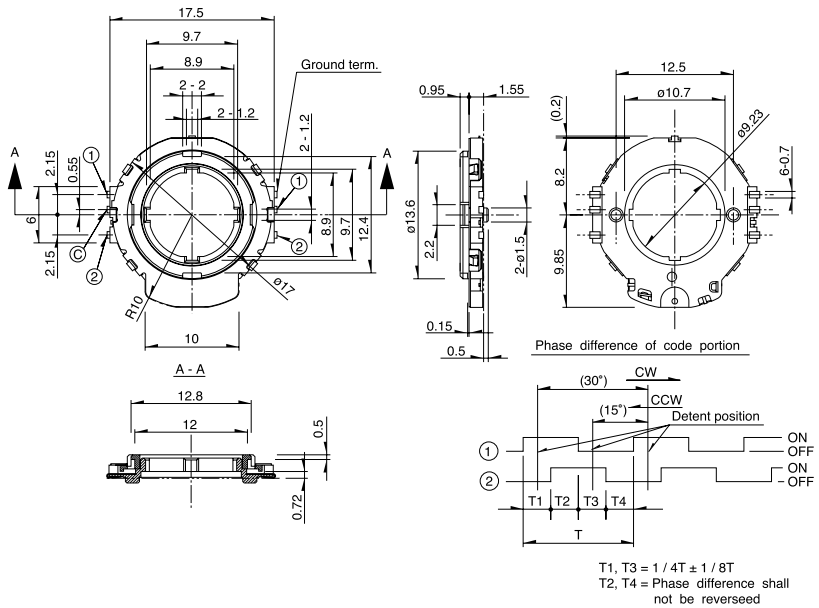

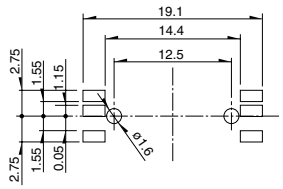

产品系列一览

型			编码器			
			17mm size		22mm size	30mm size
系列			SRGP30	SRGP40	SRGP20	SRGPWJ
照片						
输出			增量			
简单规格	轴的形态		Ring			
	操作方向		Vertical			
	脉冲数/定位数		9/18	12/24	10/20	16/16 16/32
	按钮开关(行程mm)		无			
	选项功能		———			
	切换角度		20°	15°	18°	22.5°
外形尺寸(按键尺寸)(mm)	W		17.5		23.6	31.8
	D		18.5	18.25	23	32
	H		2.3	1.55	4.5	
焊接方法	手工焊接		350±5℃, 3s max.	350±10℃, 3$^{+1}_{0}$ s		
	浸焊		———		260±5℃, 5±1s	
	回流焊接		请参照 P.465		———	
使用温度范围			−40℃ to 85℃	−10℃ to +60℃	−40℃ to +85℃	
电性能	输出电压		1mA 5V DC (电阻负载)时1V以下 			
	绝缘电阻		100MΩ min. 100V DC			
	耐电压		100V AC for 1minute			
机械性能	定位旋转扭矩		5±2.5mN·m	2±1mN·m	7±3mN·m	13±4mN·m
				3.5±1mN·m		6.5±4mN·m
	端子强度		———		5N for 1minute	
	操作部强度	钦按方向	20N		40N	
		拉引方向				
	耐振性能		10 to 55 to 10Hz/分，全振幅 1.5mm，X.Y.Z 3方向 各2小时			
耐环境性能	耐寒性能		−40±2℃ for 96h			
	耐热性能		85±2℃ for 96h			
	耐湿性能		40±2℃, 90 to 95%RH for 96h			
页			461	462	463	

● 中空轴装置使用时的注意事项 ……476, 477, 478

注

※ 关于汽车用途等宽温度使用范围，可个别对应。如果需要请与本公司洽谈。

焊接条件

回流方式的参考举例

1.加热方式　　远红外线加热的上下加热方式。
2.温度测量方式用　φ0.1~φ0.2的CA(K)或CC(T)进行测量。在焊接的连接部位置(铜箔面)测量，固定方式使用耐热胶带。
3.温度分布

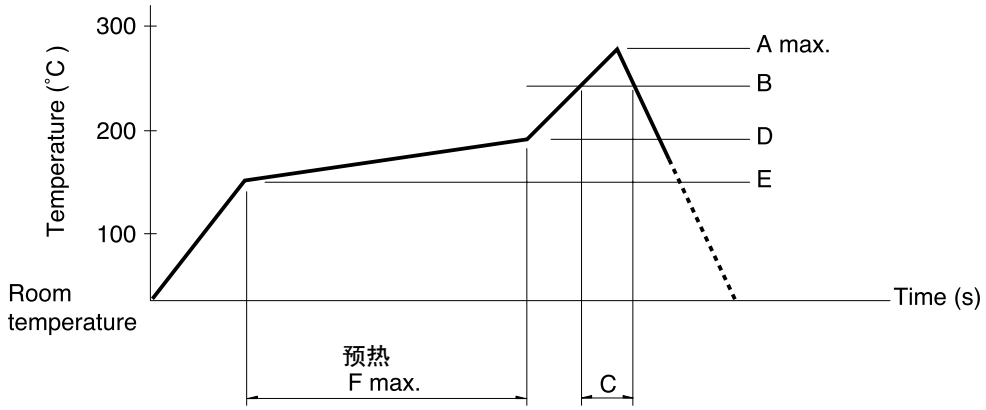

系列 (回流型)	A(℃) max.	B(℃)	C(s)	D(℃)	E(℃)	F(s)
SRGP30	240	230	20	150	150	120
SRGP40	260		40	180		

注

1. 上述条件，为印刷电路板的零部件贴装面上的温度，根据回路板的材质，大小，厚度等，回路板温度和开关表面温度会有很大的不同，关于开关表面温度，也请在上述条件内使用。
2. 根据回流槽的种类，条件稍有不同，请事先充分进行确认之后使用。