28型编码器

EC28A系列

RoHS compliant

实现了本体厚度4mm的薄型化和良好的操作感觉。

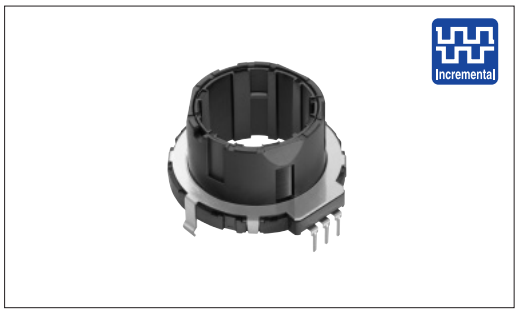

主要规格

项目	规格
额定	10mA 5V DC
操作寿命	50,000cycles
使用温度范围	−40℃ to +85℃

产品一览

操作部长度（mm）	定位旋转扭矩（mN·m）	定位数	脉冲数	操作方向	最小订货单位（pcs.）	产品编号
15	7±5	30	15	Vertical	400	EC28A1520401
	12±7					EC28A1550401
	20±10					EC28A1560401

包装规格

托盘

包装数（pcs.）		出口包装箱尺寸（mm）
1箱/日本	1箱/出口包装	
400	800	370×520×261

外形图

Unit:mm

形状	印刷电路板安装尺寸图
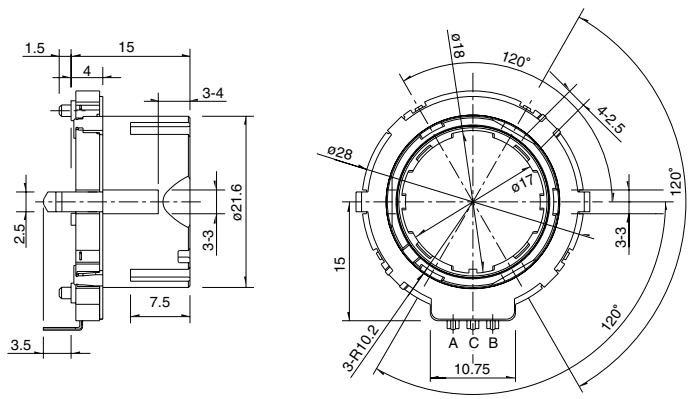	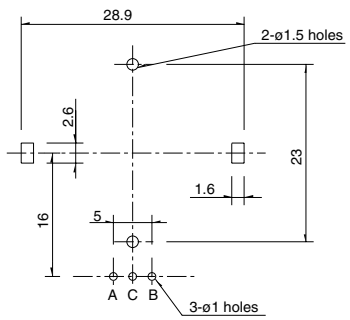

注

请以最小订购单位的N（整数）倍来订货。

产品系列一览

型			编码器						
			21mm size	28mm size	35mm size		40mm size	45mm size	60mm size
系列			EC21A	EC28A	EC35AH	EC35B	EC40A	EC45A	EC60A
照片									
输出			增量		ABC	增量/自动复位开关	增量	绝对	增量
简单规格	轴的形态		Ring						
	操作方向		Vertical						
	脉冲数/定位数		9/18 15/30	15/30	6×ABC/18 10×ABC/30	15/30		31 Position	15/30
	按钮开关(行程mm)		无						
	选项功能		———						
	切换角度		———			12°		———	12°
外形尺寸(按键尺寸)(mm)	W		21.6	28	35	35	40.4	44.5	61.8
	D			29		37	43	45	
	H		4		4.5	12.1	9		11.5
焊接方法	手工焊接		350℃ max., 3s max.						
	浸焊		260±5℃, 5±1s				260℃ max., 5s max.		
	回流焊接		———						
使用温度范围			−40℃ to +85℃						
电性能	输出电压		1mA 5V DC (电阻负载) 时2.5V以下		0.5mA 5V DC (电阻负载) 时2.5V以下	1mA 5V DC (电阻负载) 时2.5V以下	0.5mA 5V DC (电阻负载) 时2.5V以下		
	绝缘电阻		100MΩ min. 250V DC				10MΩ min. 250V DC		10MΩ min. 500V DC
	耐电压		300V AC for 1minute				50V AC for 1minute		500V AC for 1minute
机械性能	定位旋转扭矩		7±5mN·m 16±7mN·m	7±5mN·m 12±7mN·m 20±10mN·m	12±5mN·m 18±7mN·m 30±15mN·m	20±10mN·m	20±11mN·m	根据个别规格。	40±20mN·m
	端子强度		5N for 1minute				3N for 10s.		
	操作部强度	钦按方向	100N						
		拉引方向	100N				50N		
	耐振性能		10 to 55 to 10Hz/分，全振幅 1.5mm，X.Y.Z 3方向 各2小时						
耐环境性能	耐寒性能		−40±2℃ for 240h		−40±3℃ for 240h				
	耐热性能		85±2℃for 240h		85±3℃ for 240h				
	耐湿性能		60±2℃, 90 to 95%RH for 240h				40±2℃, 90 to 95%RH for 240h		
页			466	467	468	469	470	471	473

按开开关规格

项目	EC35B
电路接点数	单极双投(按开)
行程(mm)	2.8±0.5
按动作力(N)	3.8±1.5
Swich ON 角度	15±5°
开关旋转扭矩	40±25mN·m
额定	10mA 5V DC
接触电阻	200mΩ max.
负载寿命特性	15,000cycles

● 中空轴装置使用时的注意事项 ……476, 477, 478

注

※ 关于汽车用途等宽温度使用范围，可个别对应。如果需要请与本公司洽谈。